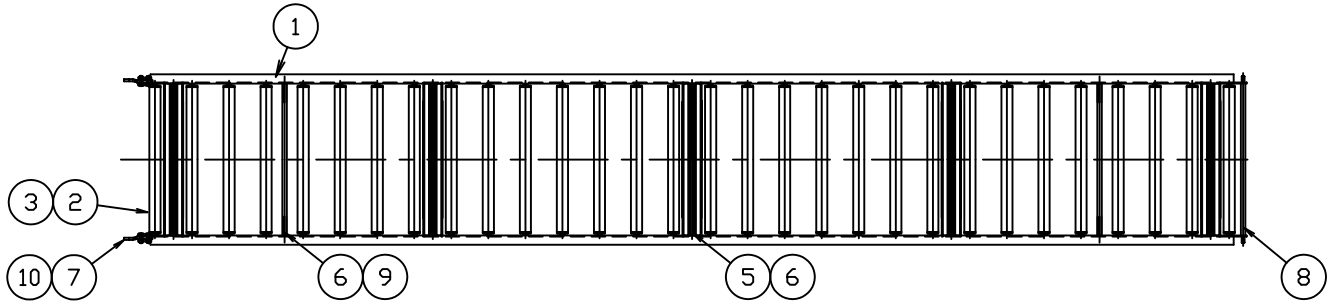


| 呼びピッチ | N×P | A | B | C | D | F | K | ローラ、シャフト数 | ピン本数 |
|---|---|---|---|---|---|---|---|---|---|
| 50 | 59 X 50= 2950 | 97 | 700 | 447 | 2100 | 32 | 22 | 60 | 62 |
| 75 | 39 X 75= 2925 | 147 | 675 | 447 | 2100 | 40 | 34.5 | 40 | 42 |
| 100 | 29 X100= 2900 | 97 | 700 | 397 | 2200 | 40 | 47 | 30 | 32 |
| | | | | | | | | | |

| 標 | W | P | 重量（kg） | 標 | W | P | 重量（kg） | 標 | W | P | 重量（kg） |
|---|---|---|---|---|---|---|---|---|---|---|---|
| ◎ | 245 | 50 | 12.9 | ◎ | 400 | 50 | 16.7 | ◎ | 600 | 50 | 21.7 |
| | | 75 | 10.9 | | | 75 | 13.7 | | | 75 | 17.5 |
| | | 100 | 9.8 | | | 100 | 12.2 | | | 100 | 15.4 |
| ◎ | 300 | 50 | 14.2 | ◎ | 500 | 50 | 19.2 | | | | |
| | | 75 | 11.8 | | | 75 | 15.6 | | | | |
| | | 100 | 10.6 | | | 100 | 13.8 | | | | |

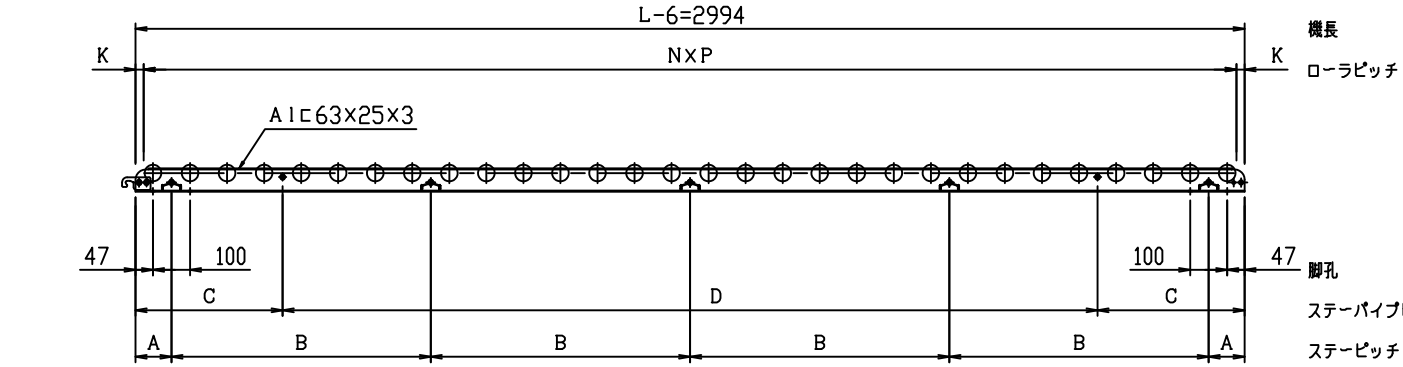


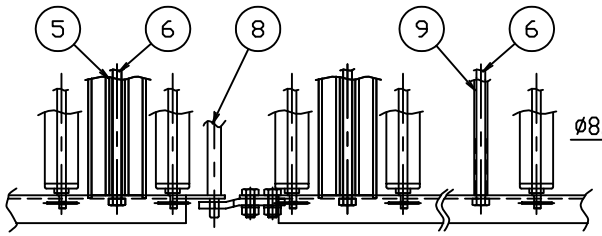


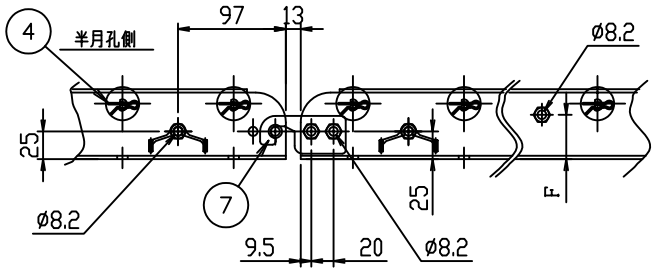


端部詳細（1/5）

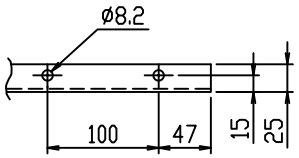


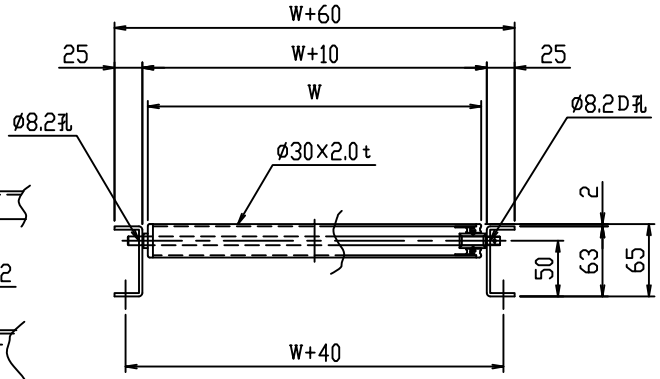


断面詳細（1/5）

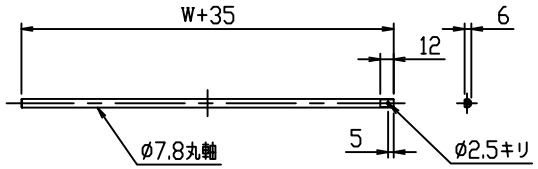


軸詳細（1/5）

| ITEM | NAME | REQ'D | MAT'L | WEIGHT | TOTAL WEIGHT | CODE OR REMARKS |
|---|---|---|---|---|---|---|
| 10 | B, N, SW | 4 | | | | M8X20 |
| 9 | ステーパイプ | 2 | | | | |
| 8 | 連結棒 | 1 | | | | |
| 7 | ジョイント金具 | 2 | | | | |
| 6 | ステーボルト | 7 | | | | |
| 5 | MA45Aステー | 5 | | | | |
| 4 | スナップピン | 図中 | | | | |
| 3 | シャフト | 図中 | | | | |
| 2 | ローラ | 図中 | | | | |
| 1 | フレーム | 1組 | | | | |

| No. | MARK | REVISION | DATE | REVISED | APPD | TABLE No. | J / # |
|---|---|---|---|---|---|---|---|
| | | | | | | | |

標　準

SET

SCALE 1:15

DATE '13. 8. 30

樹脂ローラコンベヤ

SLJ形 ø30X2.0t

組立図 L=3000

| APPD. | CHKD. | CHKD. | CHKD. | DWN. | DWG. No. | REV. |
|---|---|---|---|---|---|---|
| | | | | | — — | |

三機工業株式会社
SANKI ENGINEERING CO.,LTD
TOKYO JAPAN

CODE SLJ - 1004 -

CLASS