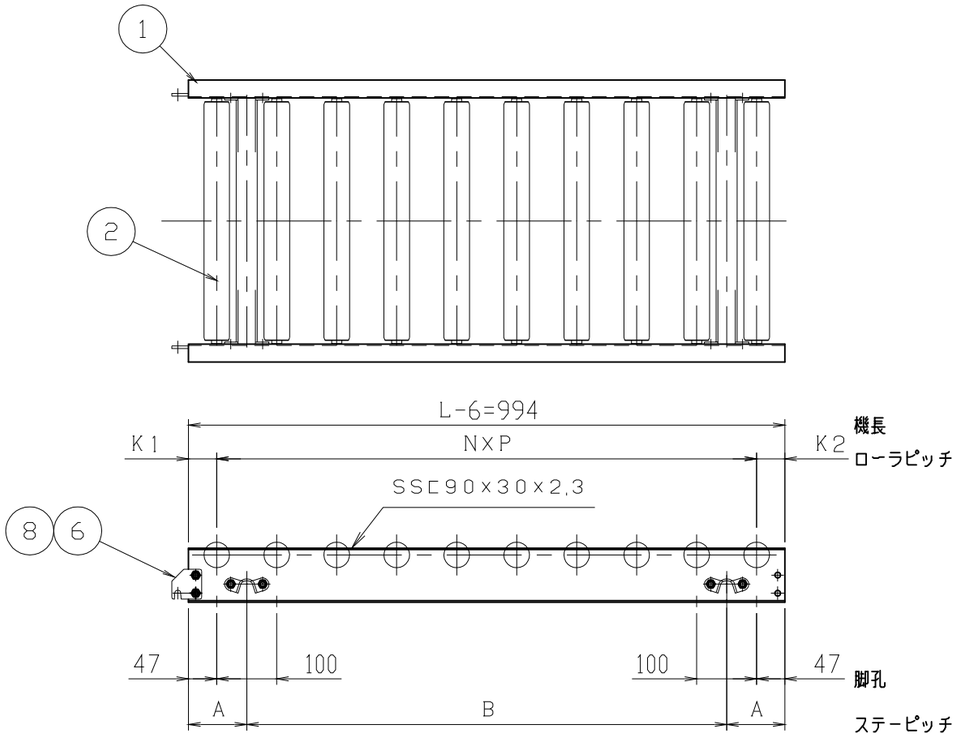

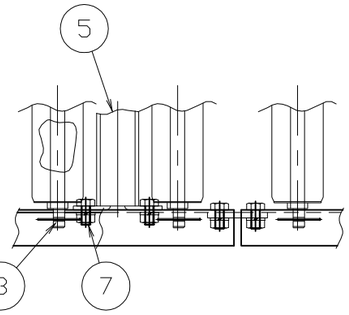

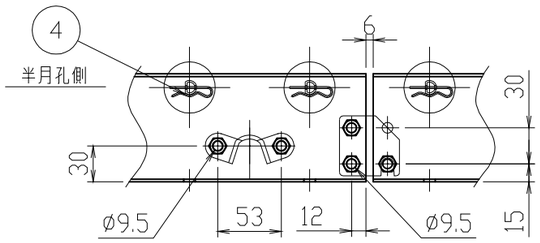

端部詳細 (1/5)

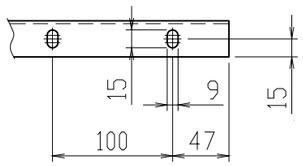

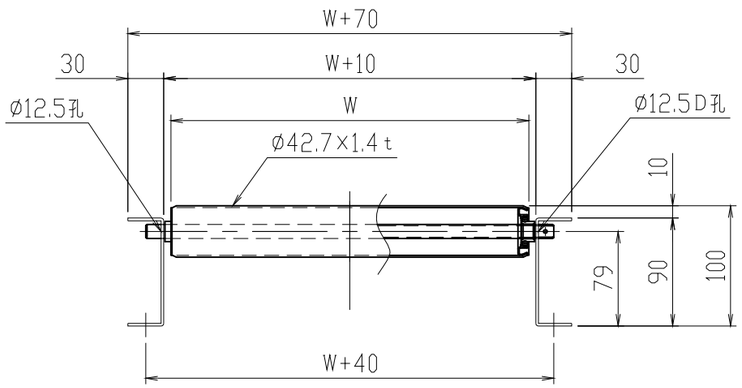

断面詳細 (1/5)

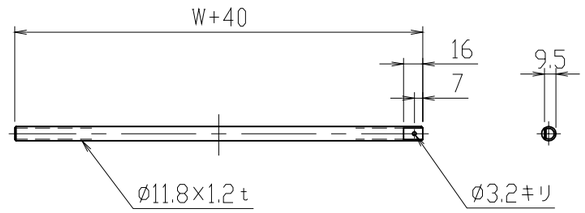

軸詳細 (1/5)

P150のフレームはP75を使用

呼びピッチ	NXP	A	B	K1	K2	ローラ、シャフト、ピン本数
50	19 X 50= 950	97	800	22	22	20
75	12 X 77= 924	150.5	693	35	35	13
100	9 X 100= 900	97	800	47	47	10
150	6 X 154= 924	150.5	693	35	35	7

標	W	P	重量 (kg)	標	W	P	重量 (kg)	標	W	P	重量 (kg)	標	W	P	重量 (kg)
◎	150	50	12.7	◎	300	50	53.0	◎	500	50	25.3	◎	700	50	32.5
		75	10.4			75	41.1			75	18.8			75	23.6
		100	9.4			100	34.9			100	16.0			100	19.8
		150	8.3			150	29.5			150	13.2			150	16.0
◎	200	50	14.5	◎	400	50	63.4	◎	600	50	28.9	◎	800	50	36.1
		75	11.6			75	48.1			75	21.2			75	26.0
		100	10.3			100	40.4			100	17.9			100	21.7
		150	9.0			150	33.5			150	14.6			150	17.4

ITEM	NAME	REQ'D	MAT'L	WEIGHT	TOTAL WEIGHT	CODE OR REMARKS
8	B, N, SW	6				M8X20
7	B, N, SW	8				M8X16
6	ジョイント金具	2				
5	MS38Aステー	2				
4	スナップピン	図中				
3	シャフト	図中				
2	ローラ	図中				
1	フレーム	1組				

No.	MARK	REVISION	DATE	REVISED	APPD	TABLE No.	J / #

標　準

SET

SCALE 1:10

DATE '13. 9. 2

スチールローラコンベヤ

RAL形 ø42.7X1.4t

組立図 L=1000

APPD.	CHKD.	CHKD.	CHKD.	DWN.

DWG. No. — —

REV.

三機工業株式会社
SANKI ENGINEERING CO.,LTD
TOKYO JAPAN

CODE RAL - 1001 -

CLASS a