標	型式	W	RB	h	P	重量(kg)
◎	NGT-300790	300	1210	71.3	75.30	37.3
◎	NGT-400790	400	1310	68.9	78.86	45.9
◎	NGT-500790	500	1410	66.5	82.45	54.5
◎	NGT-600790	600	1510	64.2	86.02	63.1
◎	NGT-700790	700	1610	61.8	89.59	71.7

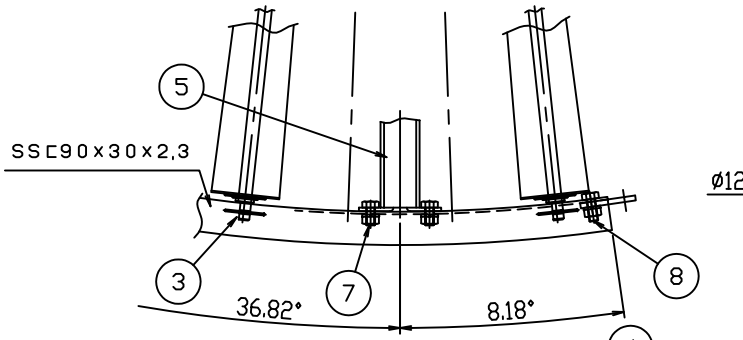

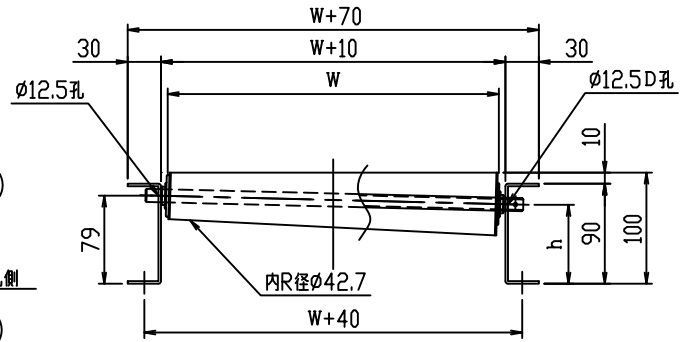

断面詳細(1/5)

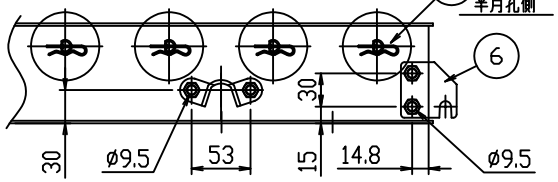

外フレーム端部詳細(1/5)

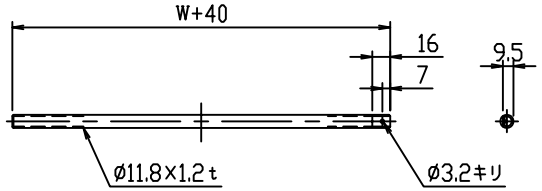

軸詳細(1/5)

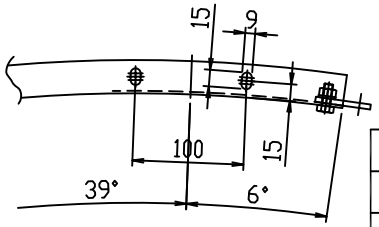

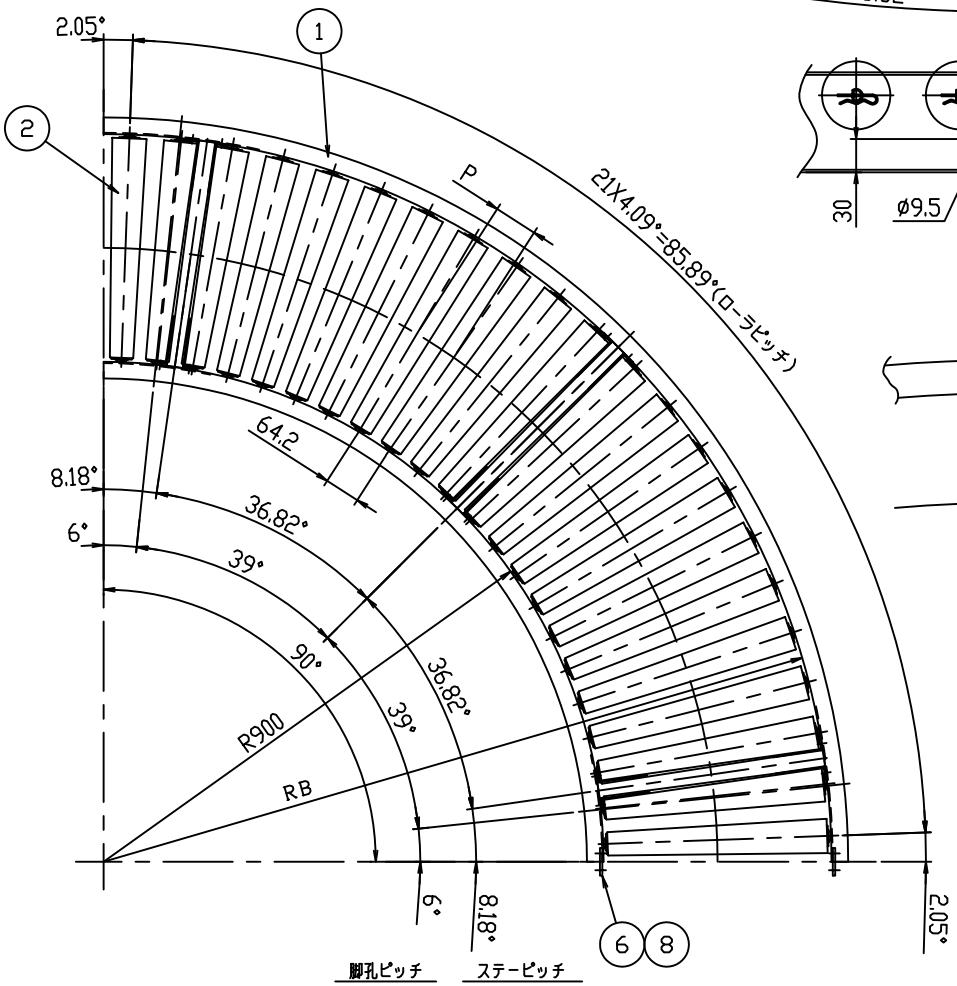

ITEM	NAME	REQ'D	MAT'L	WEIGHT	TOTAL WEIGHT	CODE OR REMARKS
8	B, N, SW	6				M8X20
7	B, N, SW	12				M8X16
6	ジョイント金具	2				
5	MS38Aステー	3				
4	スナップピン	22				
3	シャフト	22				
2	ローラ	22				
1	フレーム	1組				

標　準				スチールローラコンベヤ NGT形 φ42X2.3t 90°カーブ組立図 P75	
SET	SCALE 1:10				
	DATE '13. 9. 5				
APPD.	CHKD.	CHKD.	CHKD.	DWN.	DWG. No. — — / REV.
三機工業株式会社 SANKI ENGINEERING CO.,LTD TOKYO JAPAN				CODE NGT - 1011 -	CLASS

No.	MARK	REVISION	DATE	REVISED	APPD	TABLE No.	J / #