標	型式	W	RB	P	重量（kg）
◎	MSH-151590	150	1060	128.25	22.3
◎	MSH-201590	200	1110	131.50	25.4
◎	MSH-301590	300	1210	138.04	31.6
◎	MSH-401590	400	1310	144.59	37.8
◎	MSH-501590	500	1410	151.17	44.0
◎	MSH-601590	600	1510	157.71	50.2
◎	MSH-701590	700	1610	164.25	56.5
◎	MSH-801590	800	1710	170.79	62.8

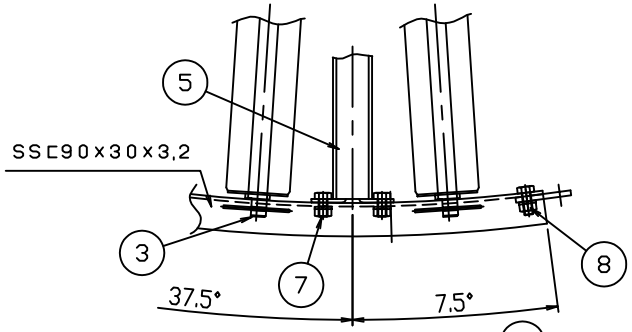

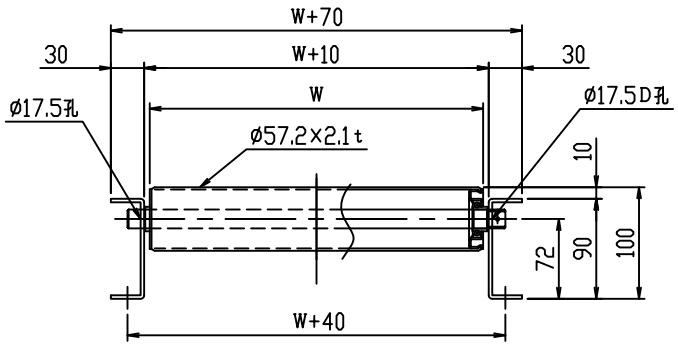

断面詳細（1/5）

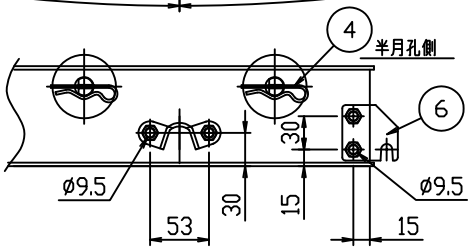

外フレーム端部詳細（1/5）

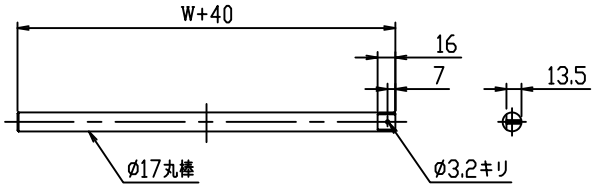

軸詳細（1/5）

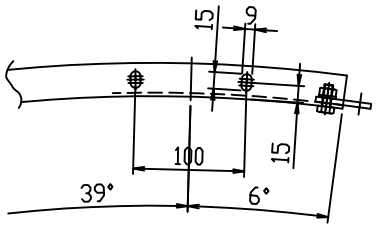

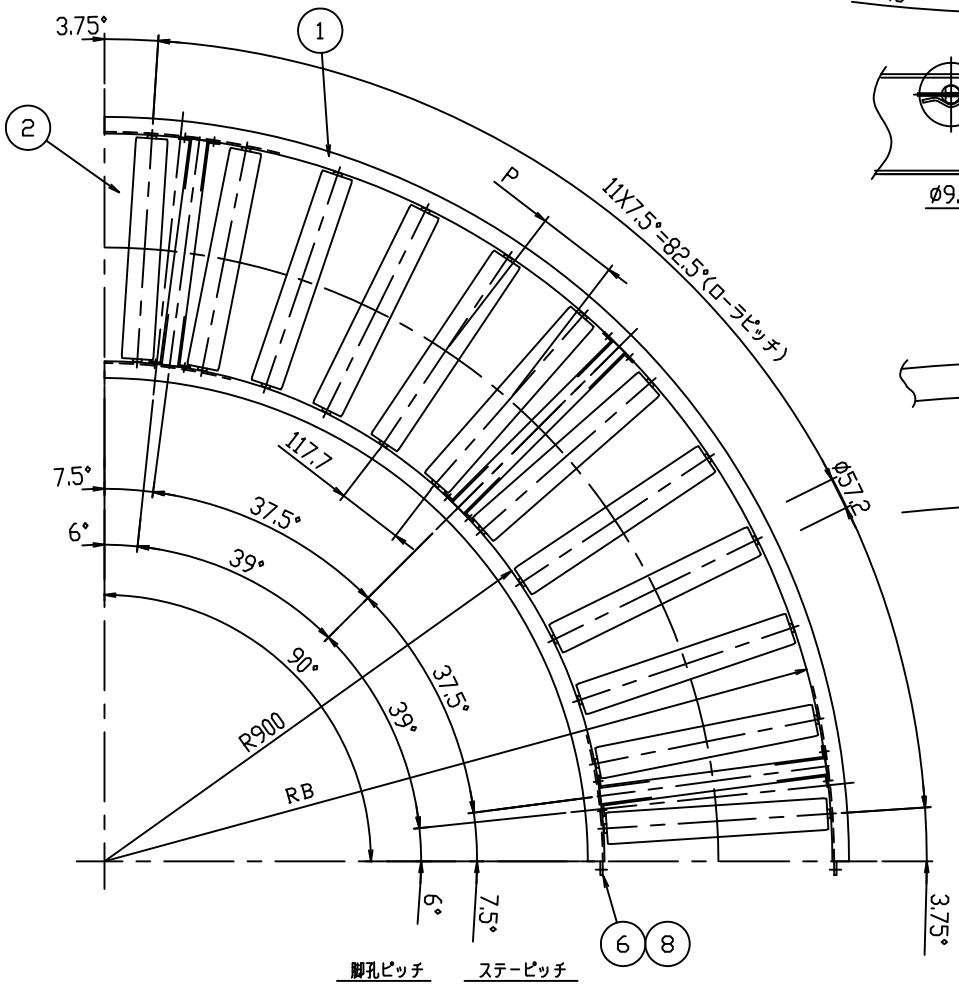

ITEM	NAME	REQ'D	MAT'L	WEIGHT	TOTAL WEIGHT	CODE OR REMARKS
8	B, N, SW	6				M8X20
7	B, N, SW	12				M8X16
6	ジョイント金具	2				
5	MS38Aステー	3				
4	スナップピン	12				
3	シャフト	12				
2	ローラ	12				
1	フレーム	1組				

標　準			スチールローラコンベヤ		
SET	SCALE 1:10		MSH形 ø57.2×2.1t		
	DATE '13. 9. 4		90°カーブ組立図 P150		
APPD.	CHKD.	CHKD.	CHKD.	DWN.	DWG. No. — —	REV.

三機工業株式会社
SANKI ENGINEERING CO.,LTD
TOKYO JAPAN

CODE MSH - 1013 -

CLASS

No.	MARK	REVISION	DATE	REVISED	APPD	TABLE No.	J / #