標	型式	W	RB	P	重量(kg)
◎	MHS-151090	150	1060	85.50	16.7
◎	MHS-201090	200	1110	87.66	19.0
◎	MHS-301090	300	1210	92.03	23.7
◎	MHS-401090	400	1310	96.39	28.4
◎	MHS-501090	500	1410	100.78	33.1
◎	MHS-601090	600	1510	105.14	37.8
◎	MHS-701090	700	1610	109.50	42.5
◎	MHS-801090	800	1710	113.86	47.2

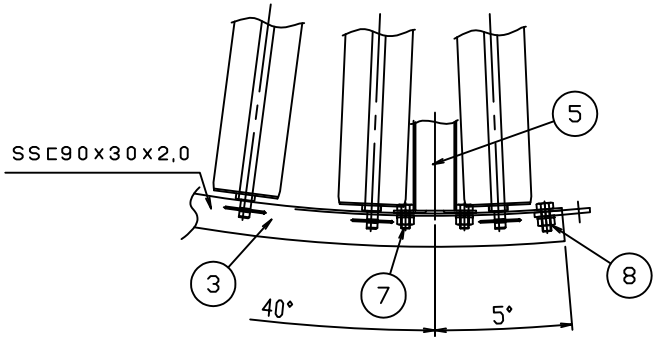

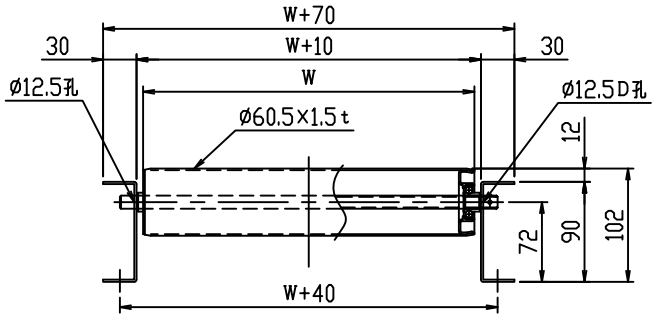

断面詳細(1/5)

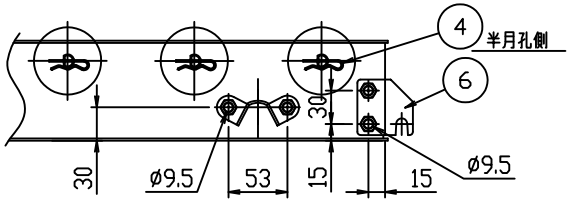

外フレーム端部詳細(1/5)

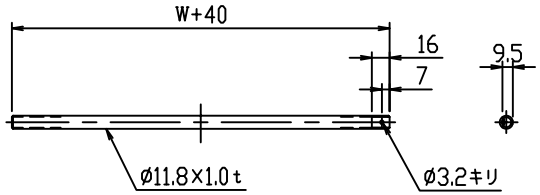

軸詳細(1/5)

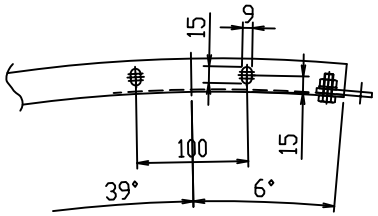

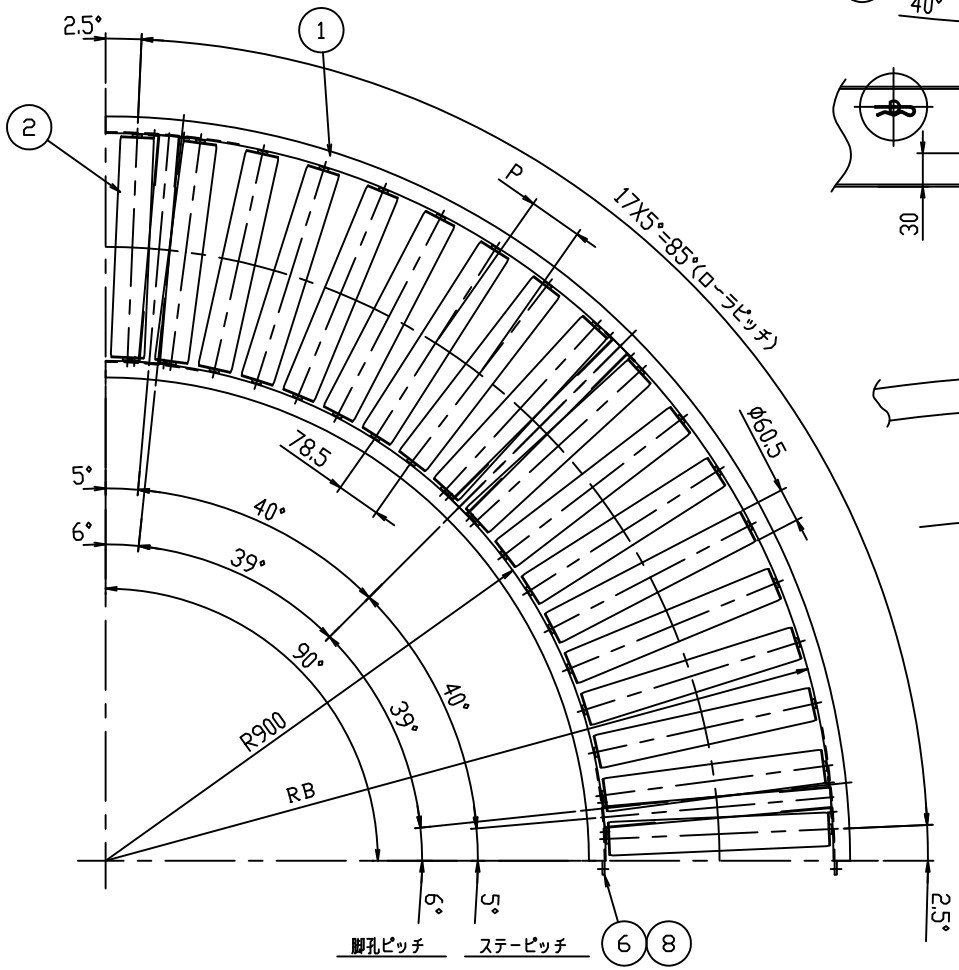

ITEM	NAME	REQ'D	MAT'L	WEIGHT	TOTAL WEIGHT	CODE OR REMARKS
8	B, N, SW	6				M8X20
7	B, N, SW	12				M8X16
6	ジョイント金具	2				
5	MU38ステー	3				
4	スナップピン	図中				
3	シャフト	図中				
2	ローラ	図中				
1	フレーム	1組				

標　準				ステンレスローラコンベヤ MHS形 ϕ60.5X1.5t 90°カーブ組立図 P100	
SET	SCALE 1:10				
	DATE '13. 9. 6				
APPD.	CHKD.	CHKD.	CHKD.	DWN.	DWG. No. — — / REV.
三機工業株式会社 SANKI ENGINEERING CO.,LTD TOKYO JAPAN				CODE MHS - 1012 -	CLASS

No.	MARK	REVISION	DATE	REVISED	APPD	TABLE No.	J / #