標	型式	W	RB	P	重量(kg)
◎	MGR-151590	150	1060	128.25	19.3
◎	MGR-201590	200	1110	131.50	21.8
◎	MGR-301590	300	1210	138.04	26.9
◎	MGR-401590	400	1310	144.59	32.0
◎	MGR-501590	500	1410	151.17	37.1
◎	MGR-601590	600	1510	157.71	42.2
◎	MGR-701590	700	1610	164.25	47.3
◎	MGR-801590	800	1710	170.79	52.4

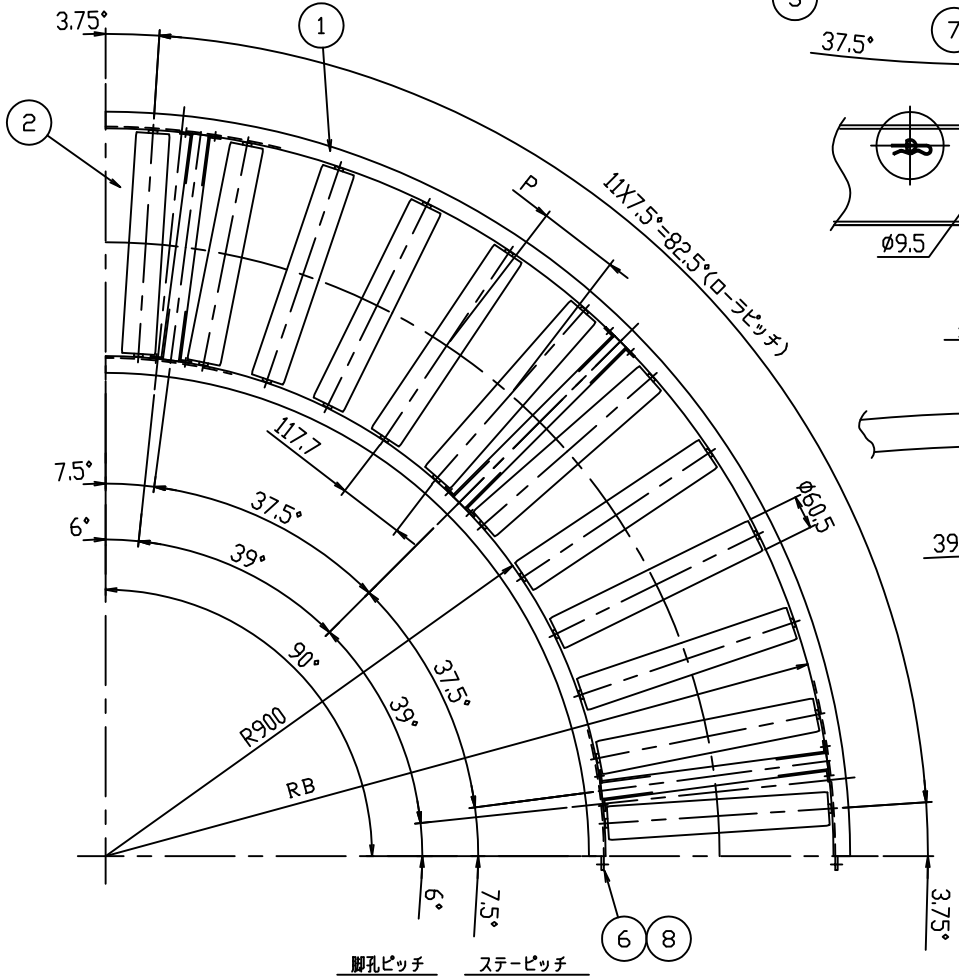

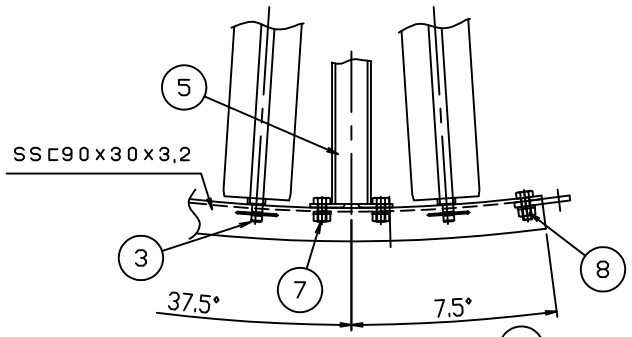

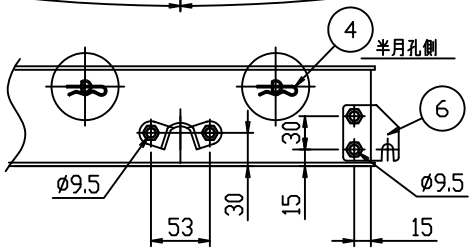

外フレーム端部詳細(1/5)

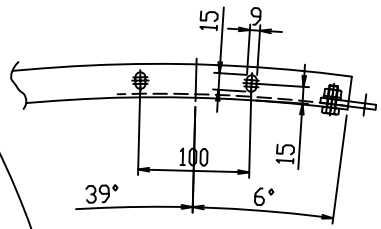

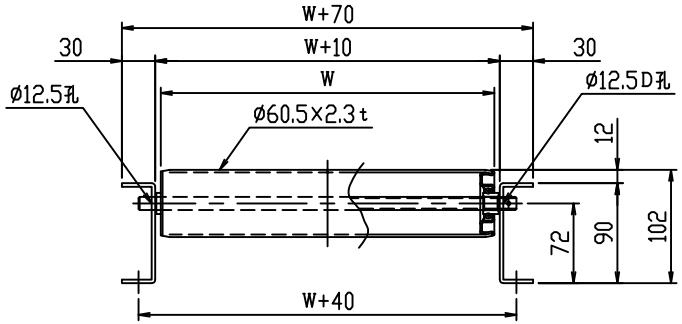

断面詳細(1/5)

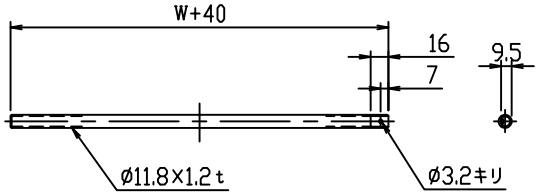

軸詳細(1/5)

ITEM	NAME	REQ'D	MAT'L	WEIGHT	TOTAL WEIGHT	CODE OR REMARKS
8	B, N, SW	6				M8X20
7	B, N, SW	12				M8X16
6	ジョイント金具	2				
5	MS38Aステー	3				
4	スナップピン	12				
3	シャフト	12				
2	ローラ	12				
1	フレーム	1組				

標　準

SET

SCALE 1:10

DATE '13. 9. 5

スチールローラコンベヤ

MGR形 ø60.5X2.3t

90°カーブ組立図 P150

APPD.	CHKD.	CHKD.	CHKD.	DWN.	DWG. No.	REV.
					— —	

三機工業株式会社
SANKI ENGINEERING CO.,LTD
TOKYO JAPAN

CODE MGR - 1013 -

CLASS

No.	MARK	REVISION	DATE	REVISED	APPD	TABLE No.	J / #