300W

2列タイプ P75

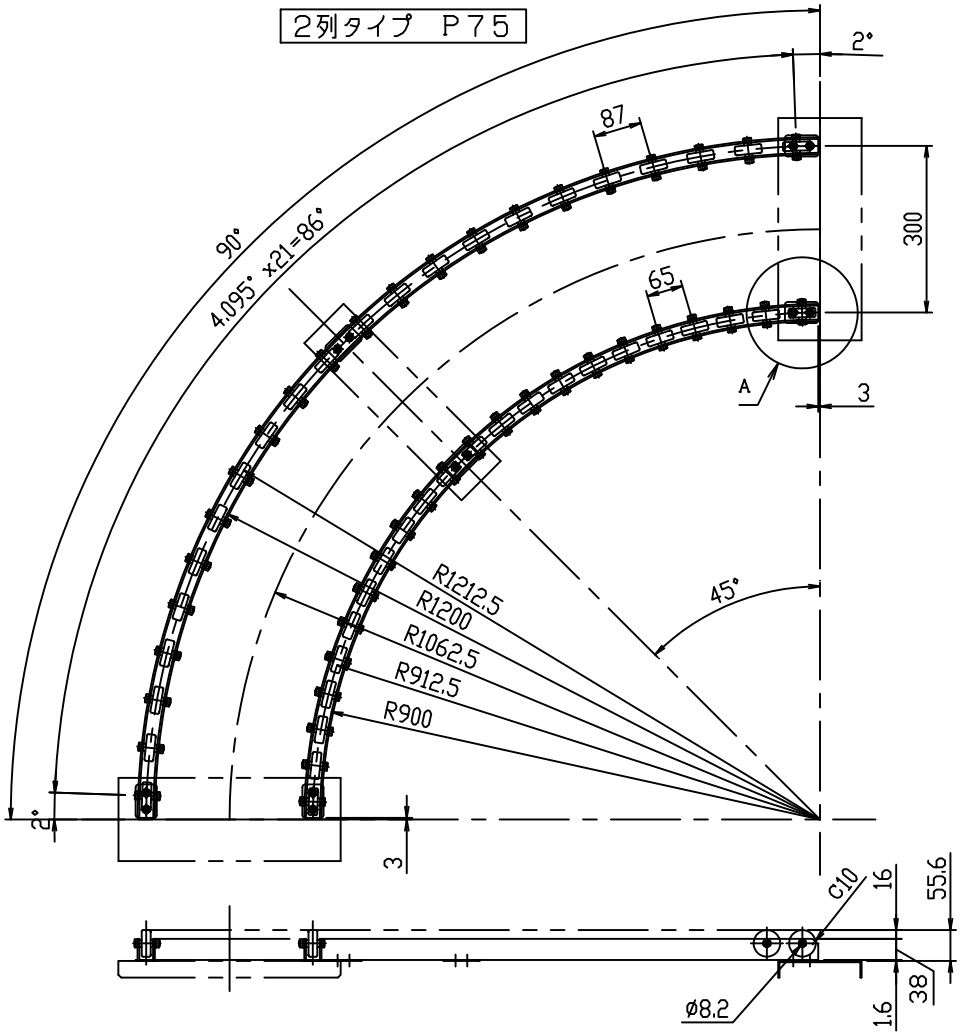

300W

3列タイプ P75

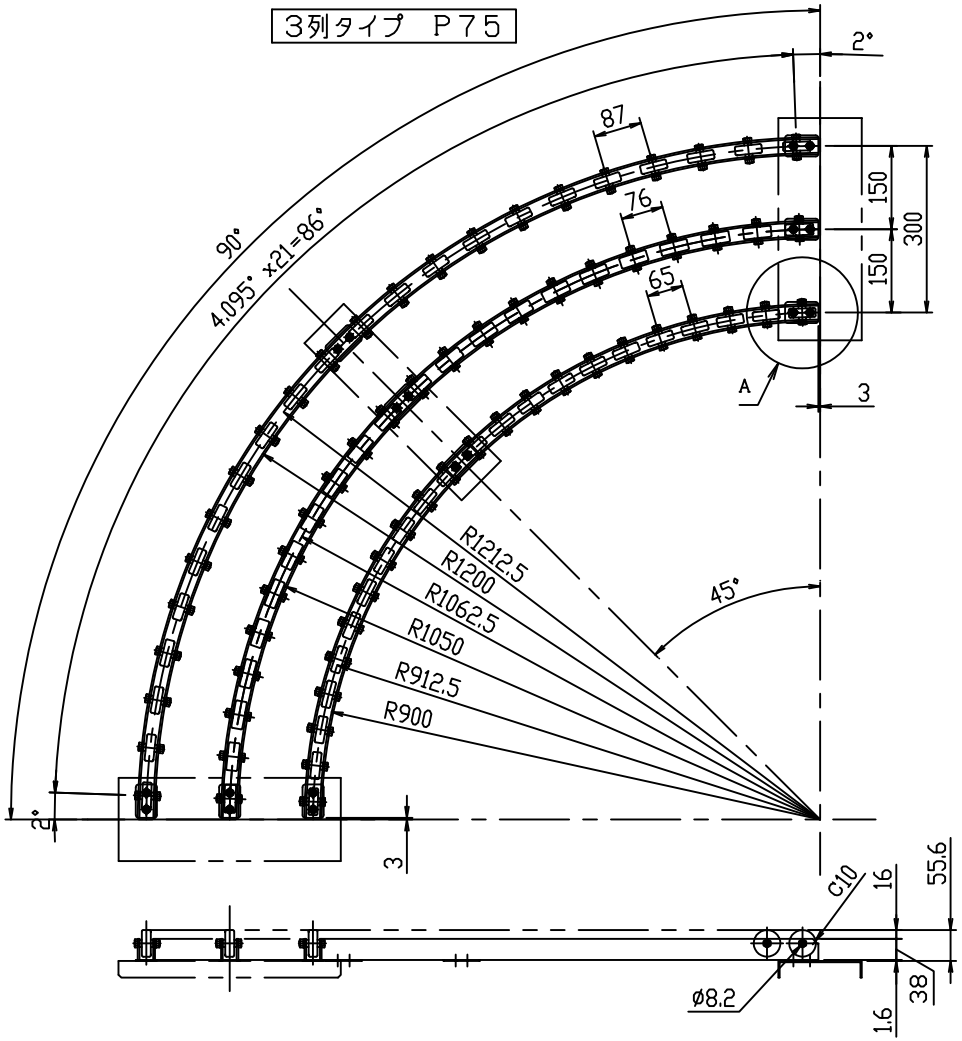

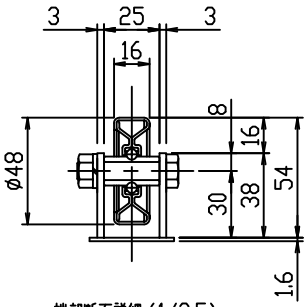

端部断面詳細 (1/2.5)

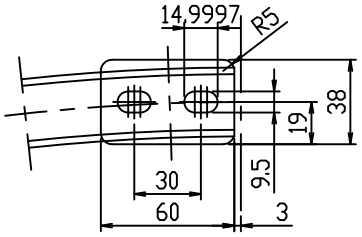

A部詳細 (1/2.5)

ITEM	NAME	REQ'D	MAT'L	WEIGHT	TOTAL WEIGHT	CODE OR REMARKS

標　準

SET

SCALE 1:10

DATE '13. 9. 6

ホイールコンベヤ

CSA形 ϕ48X16t

単列型ホイールコンベヤ組立図 300W (90°カーブ P75)

APPD.	CHKD.	CHKD.	CHKD.	DWN.	DWG. No.	REV.
					— —	

三機工業株式会社
SANKI ENGINEERING CO.,LTD
TOKYO JAPAN

CODE: CSA - 1011 -

CLASS

No.	MARK	REVISION	DATE	REVISED	APPD	TABLE No.	J / #