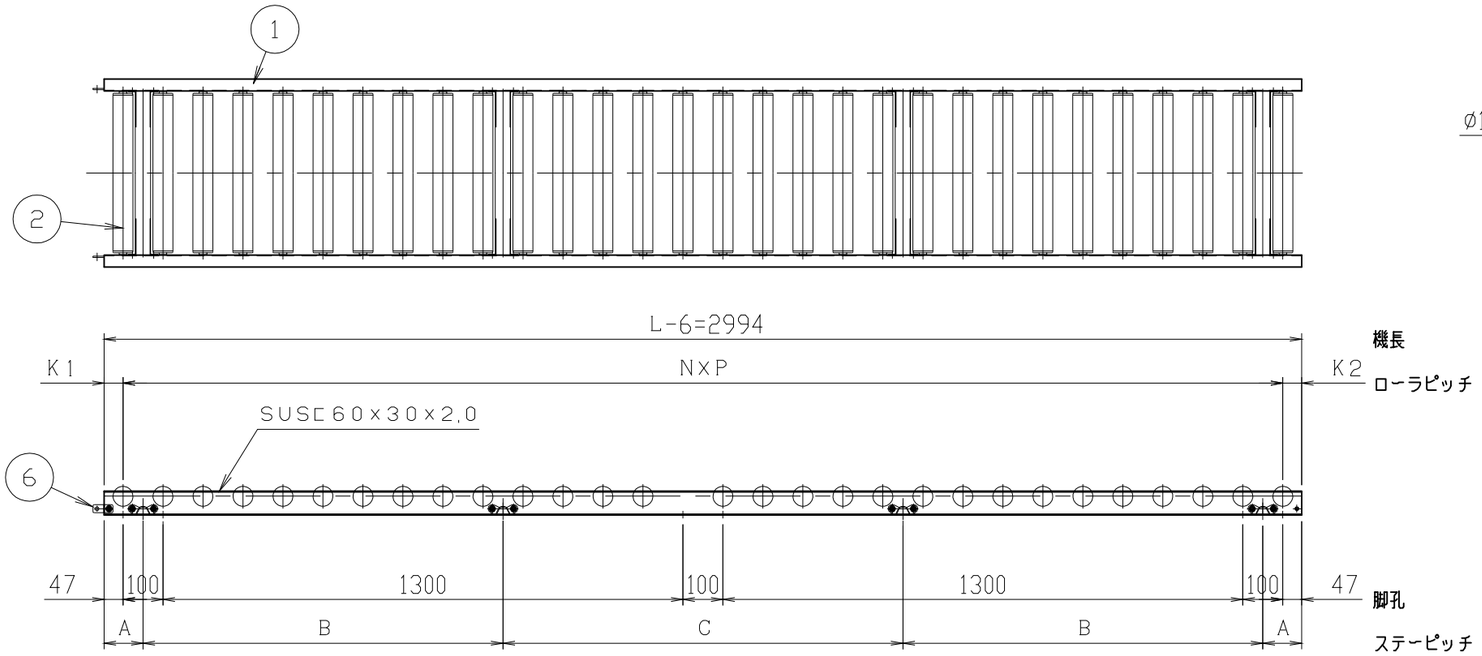

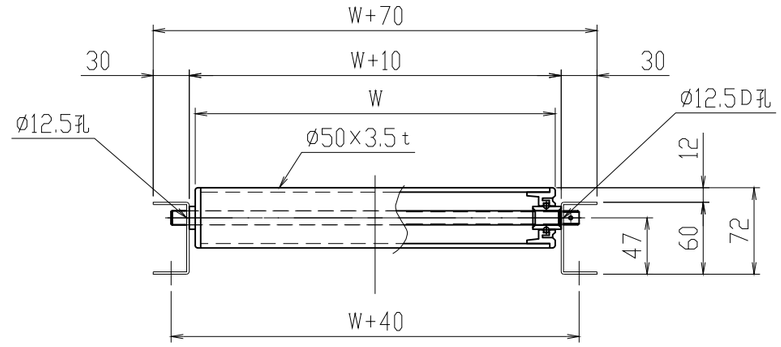

断面詳細 (1/5)

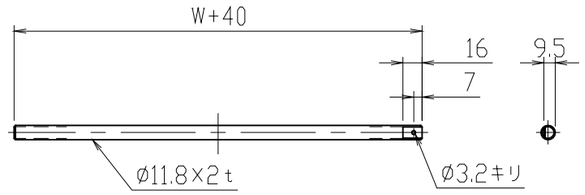

軸詳細 (1/5)

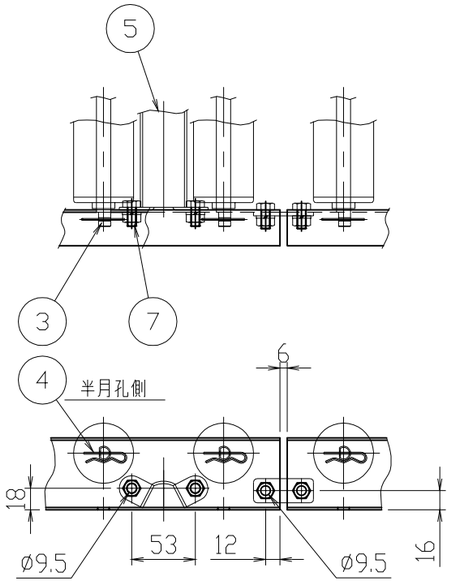

端部詳細 (1/5)

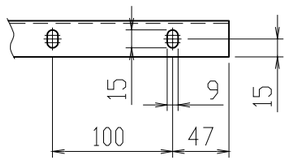

呼びピッチ	NXP	A	B	C	K1	K2	ローラ, シャフト, ピン本数
75	39 X 75= 2925	147	900	900	34.5	34.5	40
100	29 X100= 2900	97	900	1000	47	47	30
150	19 X150=2850	147	900	900	34.5	109.5	20

標	W	P	重量 (kg)	標	W	P	重量 (kg)	標	W	P	重量 (kg)
◎	300	50	23.0	◎	500	50	29.4				
		75	20.2			75	25.0				
		100	17.3			100	20.5				
◎	400	50	26.2	◎	600	50	32.6				
		75	22.6			75	27.4				
		100	18.9			100	22.1				

ITEM	NAME	REQ'D	MAT'L	WEIGHT	TOTAL WEIGHT	CODE OR REMARKS
8	B, N, SW	4				M8X16
7	B, N, SW	16				M8X16
6	ジョイント金具	2				
5	MU38ステー	4				
4	スナップピン	図中				
3	シャフト	図中				
2	ローラ	図中				
1	フレーム	1組				

No.	MARK	REVISION	DATE	REVISED	APPD	TABLE No.	J / #

標　準

SET

SCALE 1:15

DATE '13. 8. 30

樹脂ローラコンベヤ
BUJ形 φ50X3.5t
組立図 L=3000

APPD.	CHKD.	CHKD.	CHKD.	DWN.

DWG. No. — —

REV.

三機工業株式会社
SANKI ENGINEERING CO.,LTD
TOKYO JAPAN

CODE BUJ - 1004 -

CLASS a