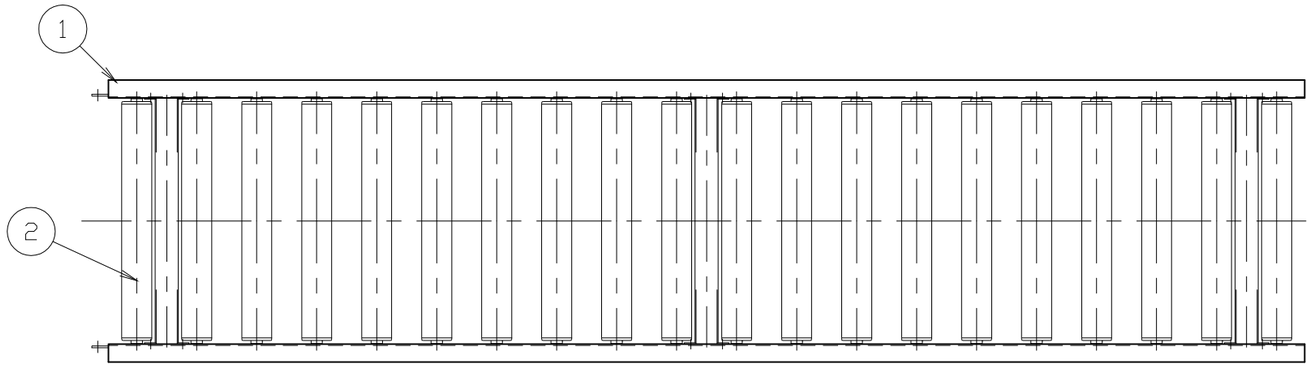

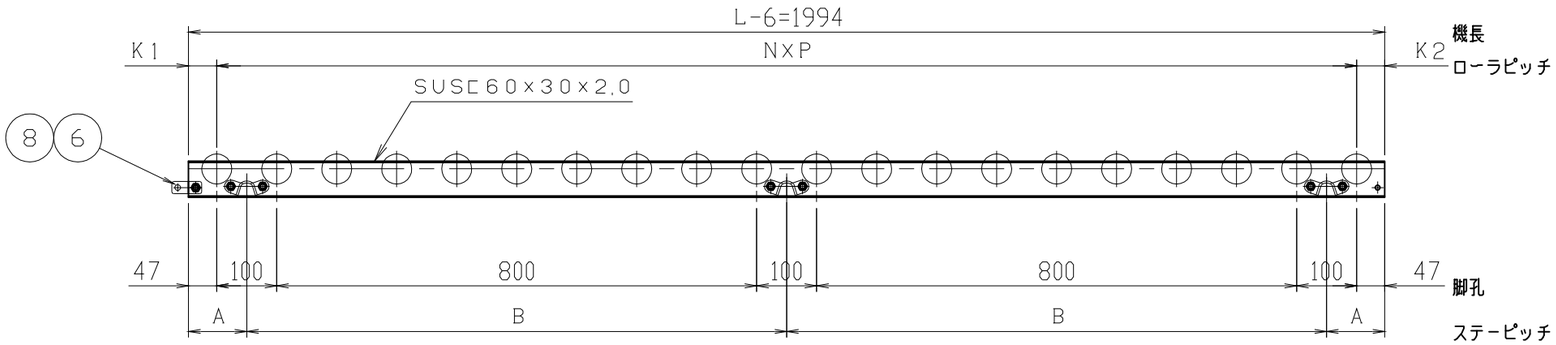

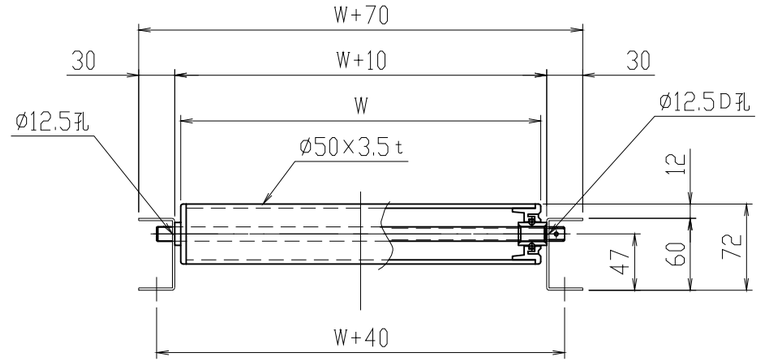

断面詳細(1/5)

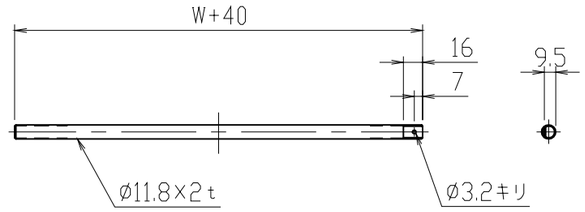

軸詳細(1/5)

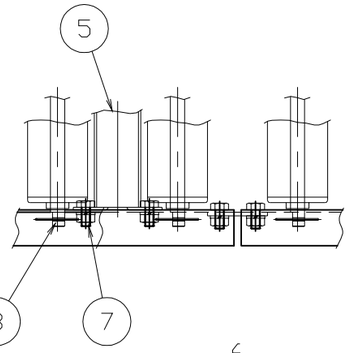

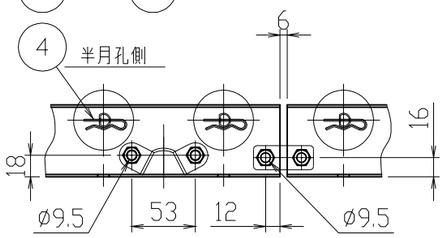

端部詳細(1/5)

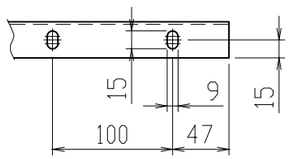

呼びピッチ	N×P	A	B	K1	K2	ローラ, シャフト, ピン本数
75	25 X 77= 1925	150	847	34.5	34.5	26
100	19 X 100= 1900	97	900	47	47	20
150	12 X 154= 1848	150	847	34.5	111.5	13

標	W	P	重量(kg)	標	W	P	重量(kg)	標	W	P	重量(kg)
◎	300	75	14.3	◎	500	75	20.7				
		100	13.2			100	17.0				
		150	11.3			150	13.9				
◎	400	75	17.5	◎	600	75	23.9				
		100	15.1			100	18.9				
		150	12.6			150	15.2				

ITEM	NAME	REQ'D	MAT'L	WEIGHT	TOTAL WEIGHT	CODE OR REMARKS
8	B, N, SW	4				M8X16
7	B, N, SW	12				M8X16
6	ジョイント金具	2				
5	MU38ステー	3				
4	スナップピン	図中				
3	シャフト	図中				
2	ローラ	図中				
1	フレーム	1組				

No.	MARK	REVISION	DATE	REVISED	APPD	TABLE No.	J / #

標　準

SET

SCALE 1:10

DATE '13. 9. 3

樹脂ローラコンベヤ
BUJ形 φ50X3.5t
組立図 L=2000

APPD.	CHKD.	CHKD.	CHKD.	DWN.

DWG. No. — —

REV.

三機工業株式会社
SANKI ENGINEERING CO.,LTD
TOKYO JAPAN

CODE BUJ - 1003 -

CLASS a