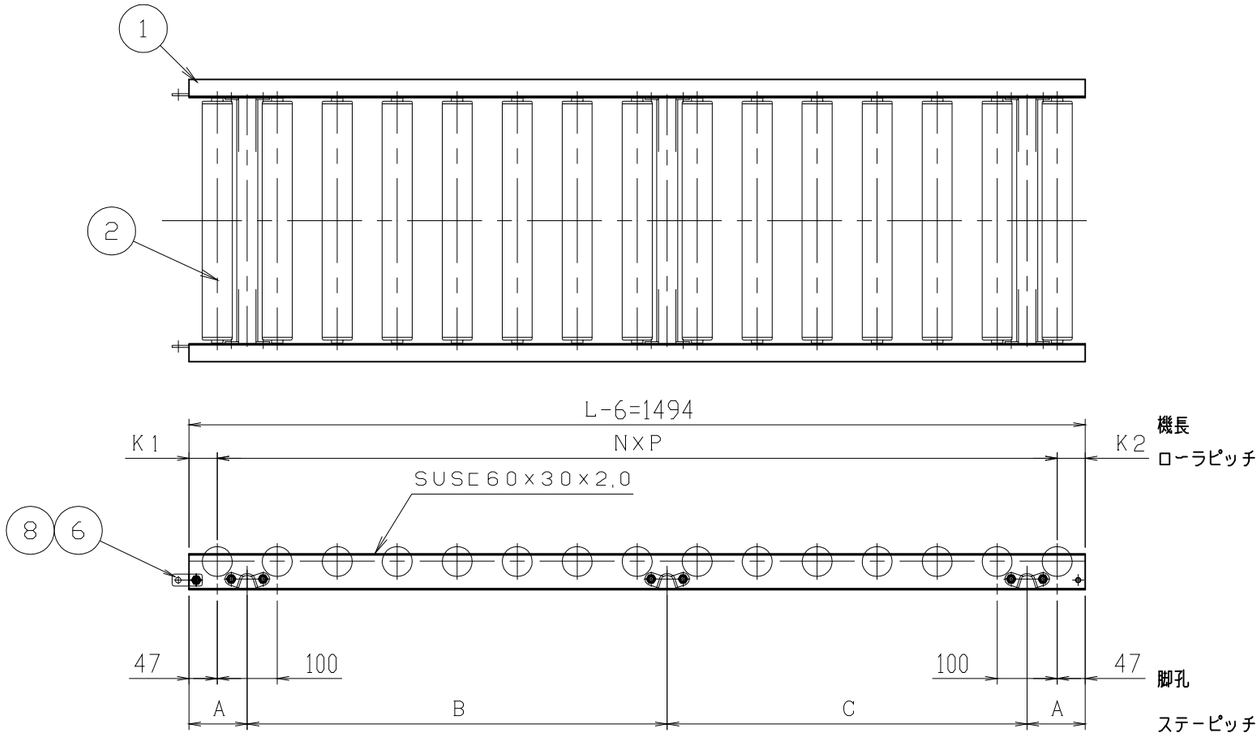

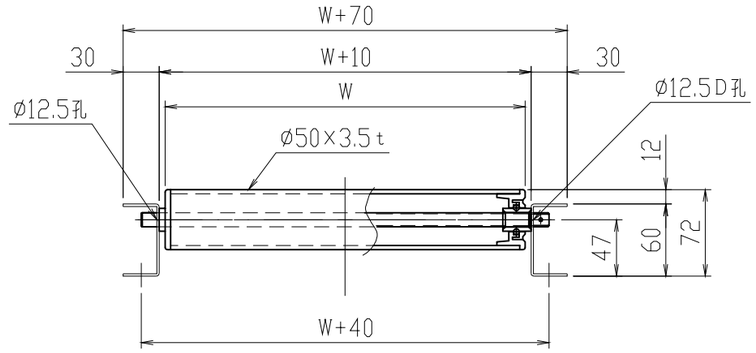

断面詳細 (1/5)

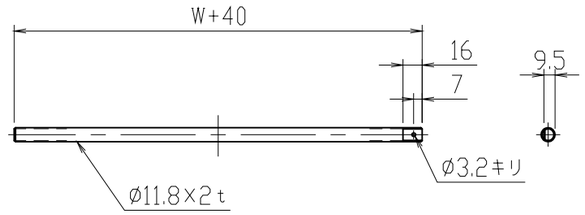

軸詳細 (1/5)

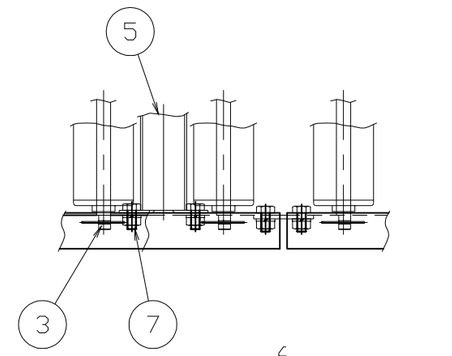

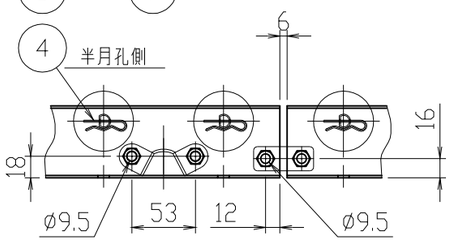

端部詳細 (1/5)

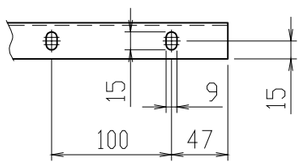

呼びピッチ	NXP	A	B	C	K1	K2	ローラ,シャフト,ピン本数
75	29 X 50= 1450	147	600	600	34.5	34.5	20
100	14 X 100= 1400	97	700	600	47	47	15
150	9 X 150= 1350	147	600	600	34.5	109.5	10

標	W	P	重量 (kg)	標	W	P	重量 (kg)	標	W	P	重量 (kg)
◎	300	75	11.9	◎	500	75	15.5				
		100	10.4			100	13.2				
		150	9.0			150	11.0				
◎	400	75	13.7	◎	600	75	17.3				
		100	11.8			100	14.6				
		150	10.0			150	12.0				

ITEM	NAME	REQ'D	MAT'L	WEIGHT	TOTAL WEIGHT	CODE OR REMARKS
8	B, N, SW	4				M8X16
7	B, N, SW	12				M8X16
6	ジョイント金具	2				
5	MU38ステー	3				
4	スナップピン	図中				
3	シャフト	図中				
2	ローラ	図中				
1	フレーム	1組				

No.	MARK	REVISION	DATE	REVISED	APPD	TABLE No.	J / #

標　　準

SET

SCALE 1:10

DATE '13. 9. 3

樹脂ローラコンベヤ
BUJ形 ø50X3.5t
組立図 L=1500

APPD.	CHKD.	CHKD.	CHKD.	DWN.

DWG. No. — —

REV.

三機工業株式会社
SANKI ENGINEERING CO.,LTD
TOKYO JAPAN

CODE BUJ - 1002 -

CLASS a