標	型式	W	RB	P	重量(kg)
◎	ML-150490	150	1060	36.64	13.8
◎	ML-200490	200	1110	37.57	15.6
◎	ML-300490	300	1210	39.44	19.2
◎	ML-400490	400	1310	41.28	22.8
◎	ML-500490	500	1410	43.14	26.4
◎	ML-600490	600	1510	45.06	30

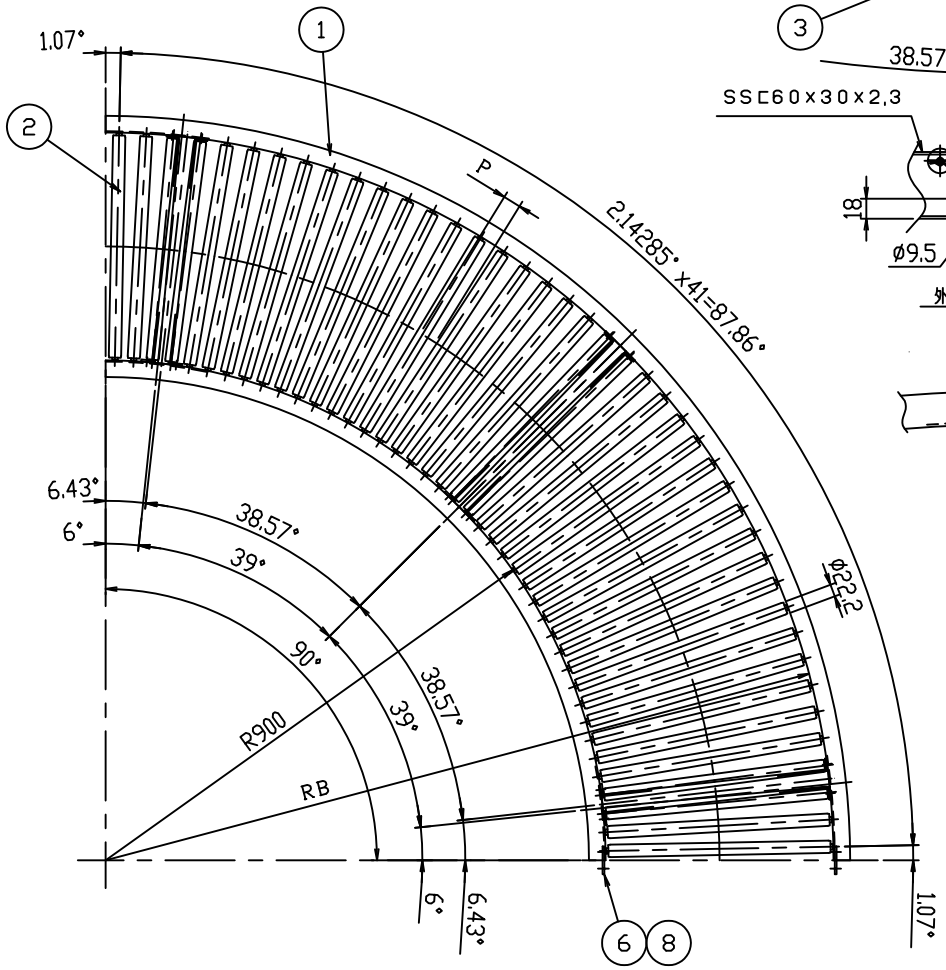

脚孔ピッチ　ステーピッチ

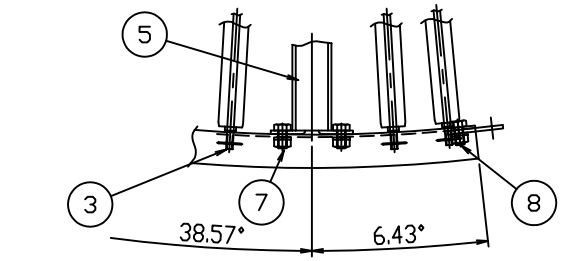

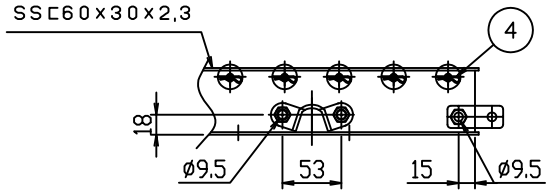

外フレーム端部詳細(1/5)

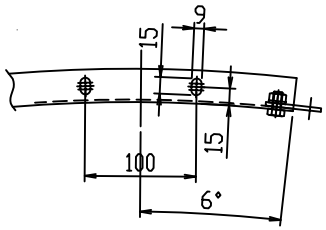

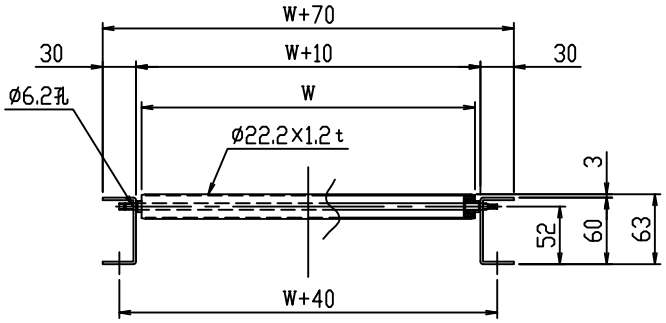

断面詳細(1/5)

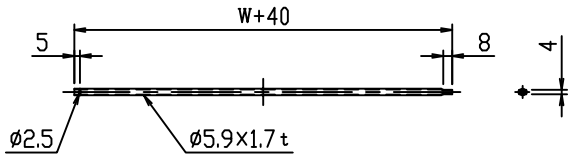

軸詳細(1/5)

ITEM	NAME	REQ'D	MAT'L	WEIGHT	TOTAL WEIGHT	CODE OR REMARKS
8	B, N, SW	4				M8X16
7	B, N, SW	12				M8X16
6	ジョイント金具	2				
5	NS38Aステー	3				
4	スナップピン	42				
3	シャフト	42				
2	ローラ	42				
1	フレーム	1組				

標　準			スチールローラコンベヤ		
SET	SCALE 1:10		ML形 φ22X1.2t		
	DATE '13. 9. 4		90°カーブ組立図 P40		
APPD.	CHKD.	CHKD.	CHKD.	DWN.	DWG. No. — — REV.
三機工業株式会社 SANKI ENGINEERING CO.,LTD TOKYO JAPAN					CODE ML - 1012 - CLASS

No.	MARK	REVISION	DATE	REVISED	APPD	TABLE No.	J / #