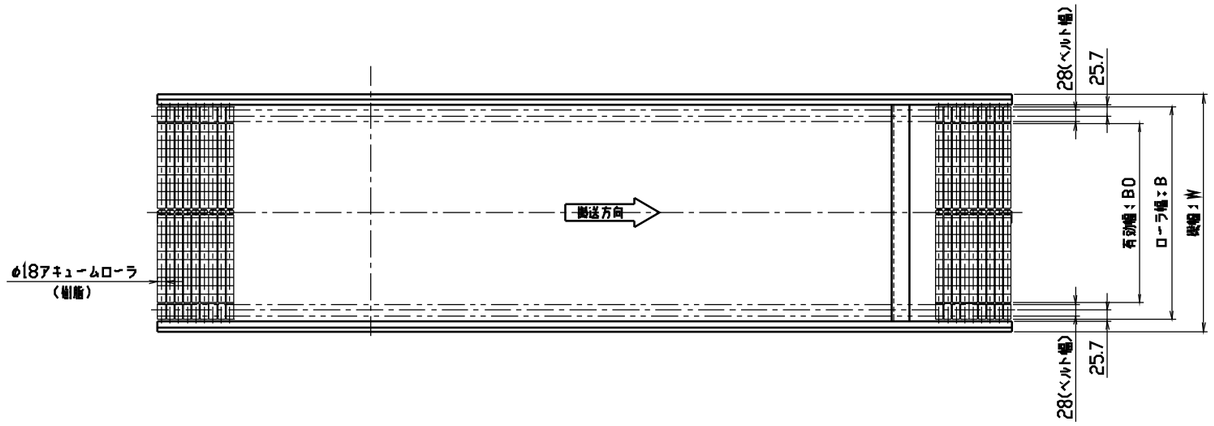

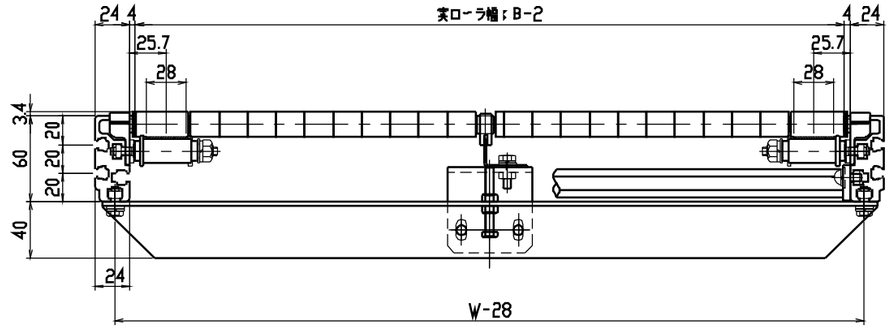

X2～／駆動ベルト部詳細
(1:3)

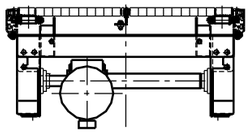

X1～／駆動部矢視

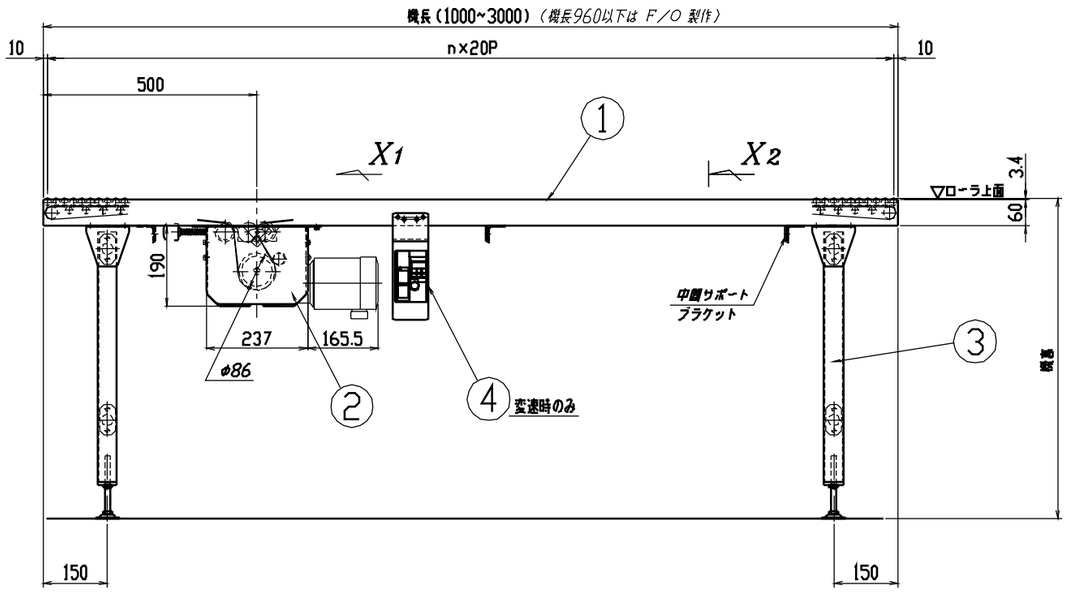

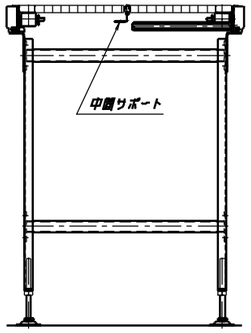

<形式表示>

D：ダブル駆動

CLAA-50 02 15.2 D(F 02-3 A 25)R-W

- 機種名
- ローラ幅をcmで2ケタ表示：50=ローラ幅 50cm
- ローラピッチをcmで2ケタ表示：02=ローラピッチ 2cm
- 機長をdmで表示：15.2=機長 1.52m
- モータ区分の表示：F：インバータ変速 / C：定速
- モータ出力と電源表示：02=0.2KW / 3=三相200V
- ヘルツ(Hz)表示：A=50Hz, B=60Hz
- 呼称速度表示：25=25m/min
- モータ位置表示：R=右側, L=左側
- 樹脂ローラの色の表示：W=白色, B=黒色 / BE=黒色カーボン入

(寸法:mm)

ローラ幅：B	500	600	
有効幅：BO	420	520	
機　幅：W	554	654	

ベルト速度 (m/min)	呼称速度		6/7	7/9	9/11	12/15	19/23	25/30	38/46
	定速	50Hz	6	7.5	9.5	12.5	19	25	38
		60Hz	7.2	9	11.4	15	22.8	30	45.6
	減速比		1/60	1/50	1/40	1/30	1/20	1/15	1/10
	変　速		6~	7.5~	9.5~	12.5~	19~	25~	38~
モータ			0.2KW/住友 RNYM02-1220-□						
電　源			三相200V						
ベルト			フォルボ・ジークリング・ジャパン：GG-15E-18G(28mm幅) / 2本 長サ L=(機長X2)+350						

品番	名　称	数量				(標準図面番号)
4	インバータ	1				FA-8100
3	脚ユニット	2	(機長2040以上は3脚)			CLAA-2131
2	駆動部ユニット	1				CLAA-2401
1	フレームユニット	1				CLAA-3402

種別	小径駆動ローラコンベヤ	機種(ドライブ区分)	CLAA形/50, 60(ダブル駆動)
シリーズ	クリーンコンベヤ	SCALE 1:10	全体組立図(0.2kW)

⚠ 本CADデータを使用される場合は、仕様表・注記を必ずご確認ください。

三機工業株式会社
SANKI ENGINEERING CO.,LTD
TOKYO JAPAN

標準図面番号 CLAA - 1412 -

訂正 9