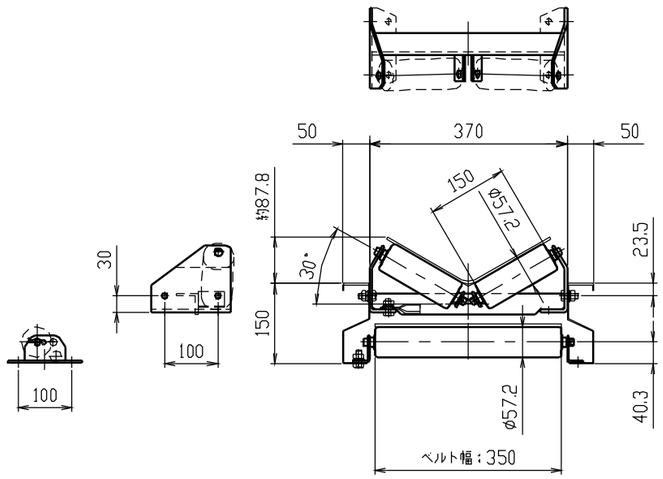

(2-30° トラフ)

B＝350

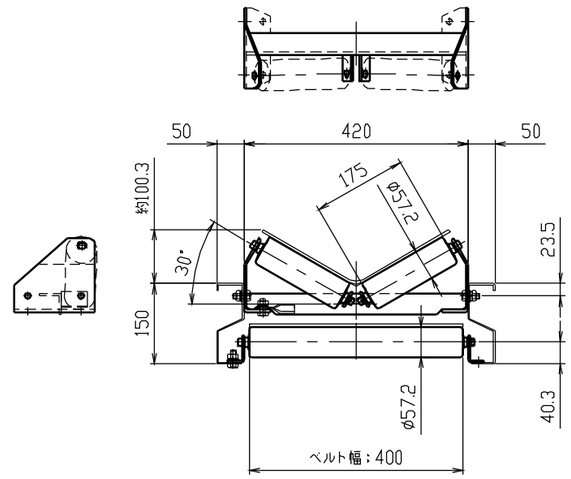

(2-30° トラフ)

B＝400

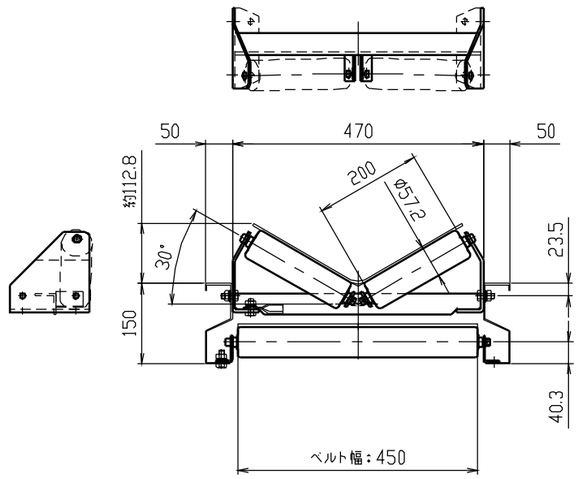

(2-30° トラフ)

B＝450

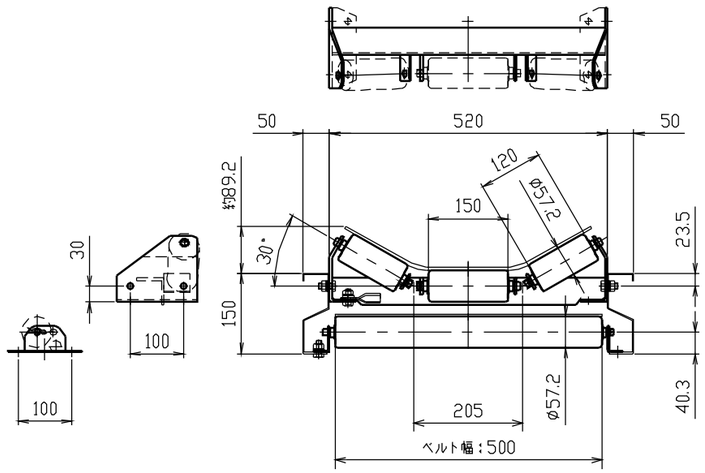

(3-30° トラフ)

B＝500

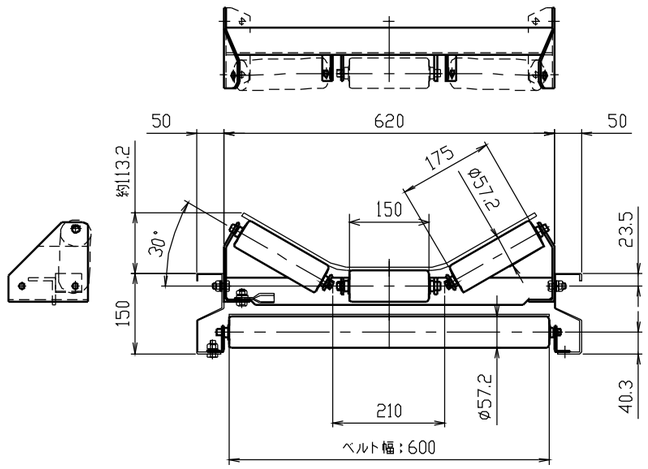

(3-30° トラフ)

B＝600

注 記　1）キャリアローラユニットはBT-2061による。

2）リタンローラユニットはBF-196による。

品番	名　称	数量		（標準図面番号）
種別	スチール製 ベルトコンベヤ	機種（ドライブ区分）	BT（BTG）形	
シリーズ	エスコン ビーティー	SCALE 1:8	中間断面図	（B=350~600）（30° トラフ）

⚠ 本CADデータを使用される場合は、仕様表・注記を必ずご確認ください。

三機工業株式会社
SANKI ENGINEERING CO.,LTD
TOKYO JAPAN

標準図面番号 BT － 2020 －

訂正